Cosses à souder MFOM

Cosses MFOM - Cosses à souder MFOM

Acheter ce produit en ligne www.mfom.fr

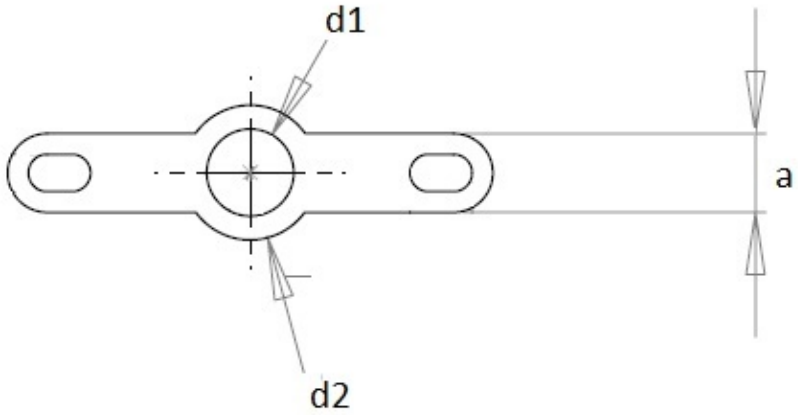

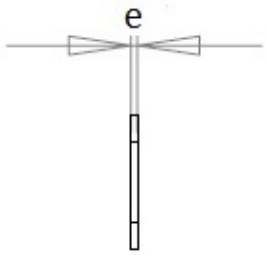

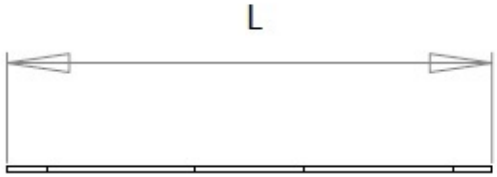

		6B	6A	6D
L .. mm		23,40	23,40	23,40
d1 . mm		3,20	4,20	6,20
d2 . mm		6,50	6,50	8,50
a .. mm		3,80	3,80	3,80
e .. mm		0,30	0,30	0,30

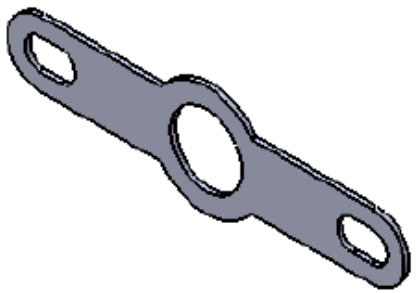

Caractéristiques électriques

Cosses 6A, 6B, 6D

Matières

Laiton étamé RoHS

Autres caractéristiques

Autres matières et autres traitements sur demande