Cosses à souder MFOM

Cosses MFOM - Cosses à souder MFOM

Acheter ce produit en ligne

www.mfom.fr

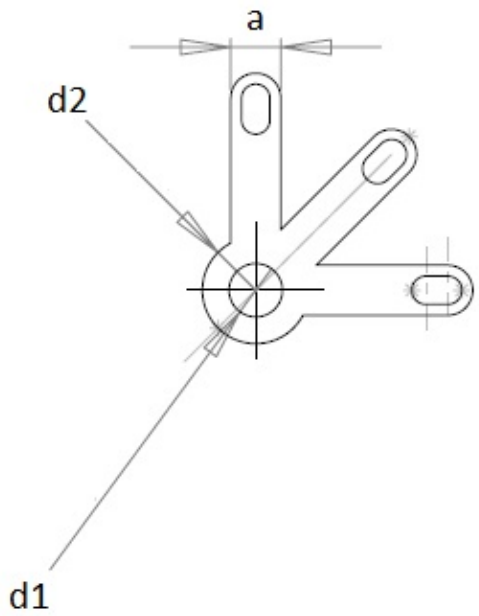

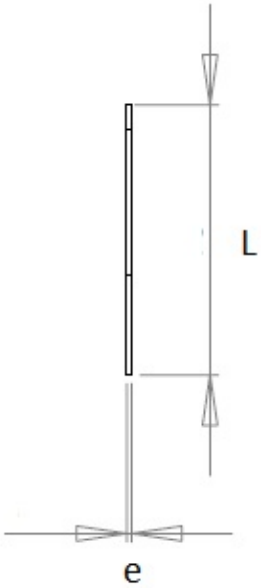

		5P	5S
L .. mm		16,20	16,20
d1 . mm		3,20	4,20
d2 . mm		6,40	6,40
a .. mm		3,00	3,00
e .. mm		0,30	0,30

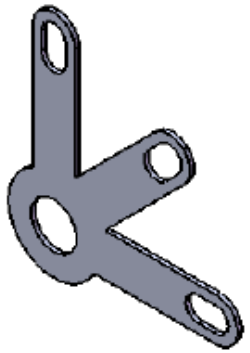

Caractéristiques électriques

Cosses 5P, 5S

Matières

Laiton étamé RoHS

Autres caractéristiques

Autres matières et autres traitements sur demande