Cosses à souder MFOM

Cosses MFOM - Cosses à souder MFOM

Acheter ce produit en ligne

www.mfom.fr

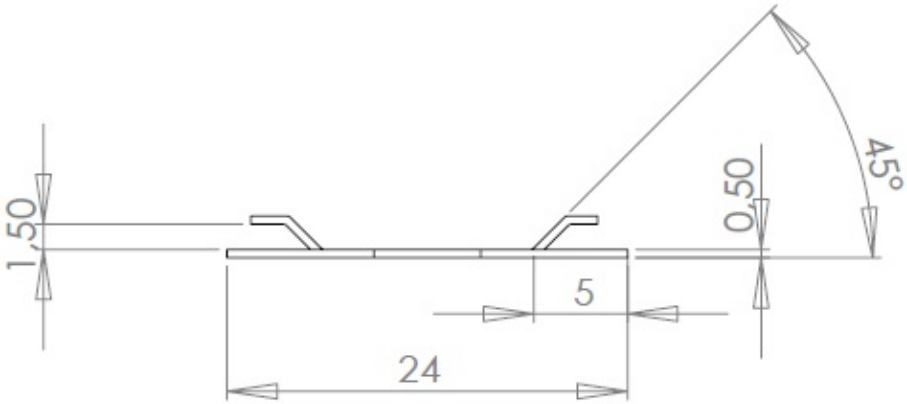

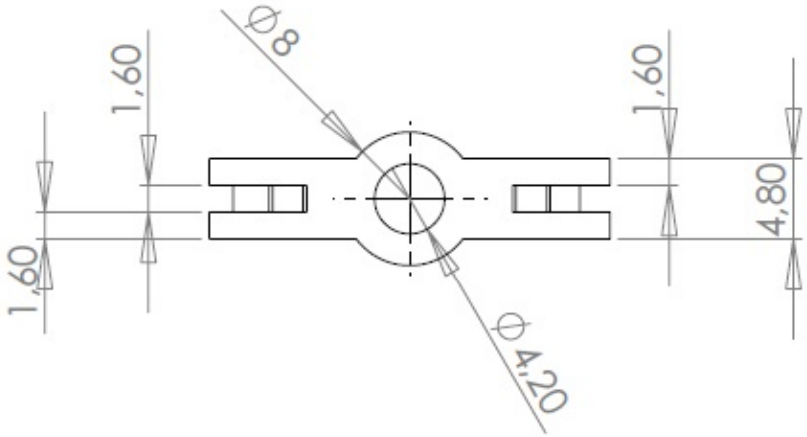

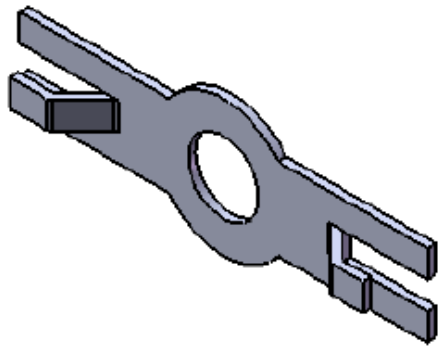

Caractéristiques électriques

Cosse 2484

Matières

Laiton étamé RoHS

Autres caractéristiques

Autres matières et autres traitements sur demande

TRELEC MFOM

TRELEC - 6 Rue Emile Foisy - 28200 Châteaudun - Tél. : 02.37.45.19.25 - Fax : 02.37.45.71.97 - Code OTAN / NATO code F1595