Pince 905 (Diam. 5X20)

Pinces fusible et portes fusibles - Portes fusibles avec pinces

Acheter ce produit en ligne www.mfom.fr

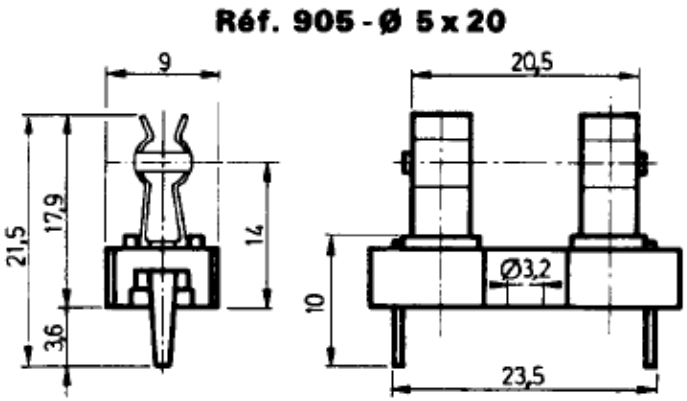

Matières

Contacts: Laiton • Corps isolant: Polyéthylène. Sur demande polyesther thermoplastique.

TRELEC - 6 Rue Emile Foisy - 28200 Châteaudun - Tél. : 02.37.45.19.25 - Fax : 02.37.45.71.97 - Code OTAN / NATO code F1595