Pince 909 (Diam. 5X20)

Pinces fusible et portes fusibles - Portes fusibles avec pinces

Acheter ce produit en ligne www.mfom.fr

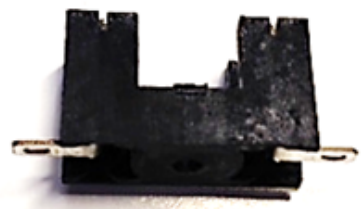

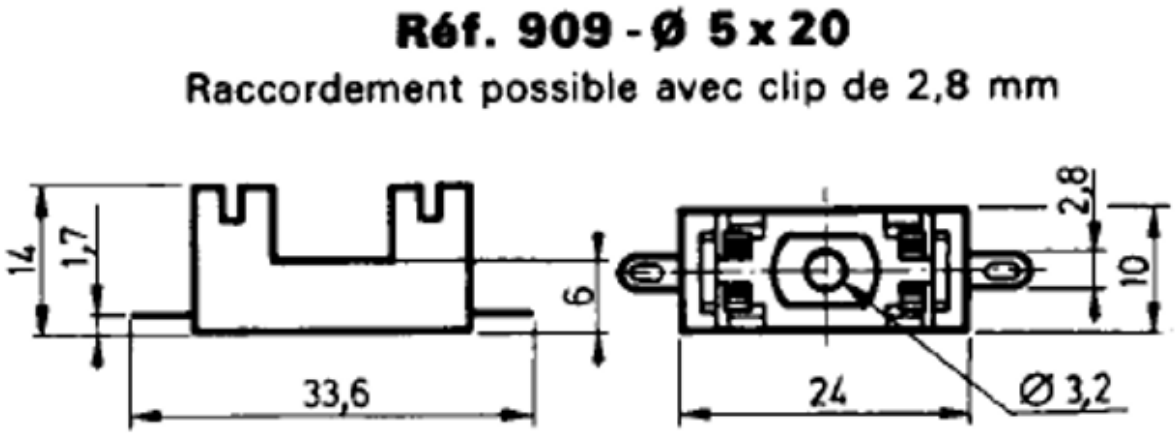

Caractéristiques électriques

Intensité: 6,3 A • Tension: 250 V

Matières

Contacts: Alliage de cuivre éamé

Autres caractéristiques

Raccordement possible avec clip de 2,8 mm

TRELEC - 6 Rue Emile Foisy - 28200 Châteaudun - Tél. : 02.37.45.19.25 - Fax : 02.37.45.71.97 - Code OTAN / NATO code F1595