US 950

Réglettes US - Réglette US au pas de 9,52 mm

Acheter ce produit en ligne www.mfom.fr

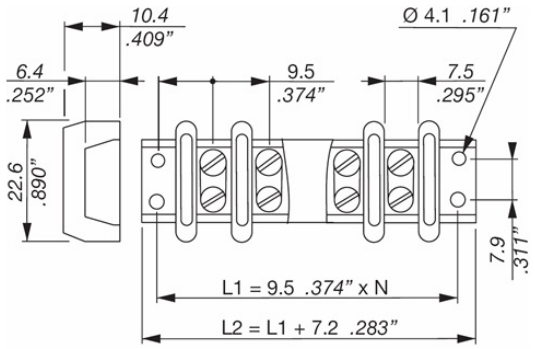

N= nombre de contacts + 1
/ numbers of contacts + 1

Options

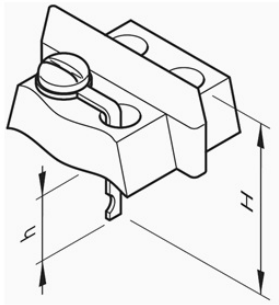

US 951

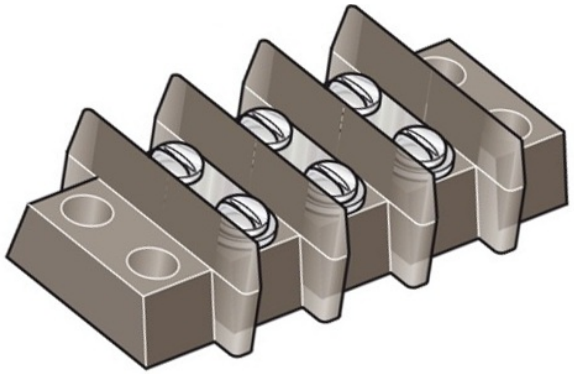

Pas : 9,52 mm • **Nombre de pôles :** 2 à 22

Caractéristiques électriques

Tension : 500 Volts • Intensité : 10 A

Matières

Vis : Acier • Contact : Laiton • Matière : Thermodur UL VO

Autres caractéristiques

Marquage sur demande • Montage cosses sur demande • Couvercle de protection

TRELEC MFOM

TRELEC - 6 Rue Emile Foisy - 28200 Châteaudun - Tél. : 02.37.45.19.25 - Fax : 02.37.45.71.97 - Code OTAN / NATO code F1595