US 716

Réglettes US - Réglette US au pas de 11,10 mm

Acheter ce produit en ligne www.mfom.fr

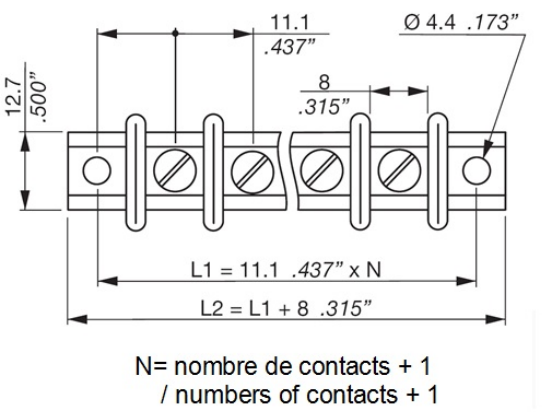

Options

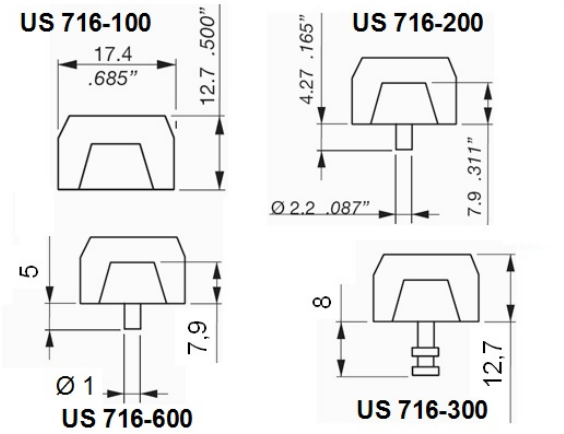

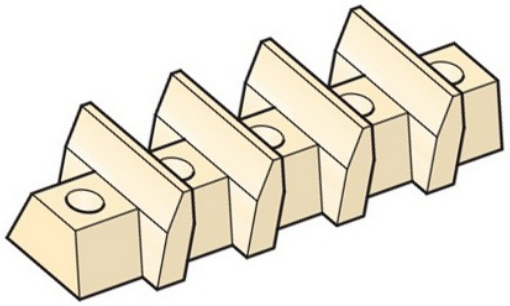

Pas : 11,10 mm • **Nombre de pôles :** 2 à 22

Caractéristiques électriques

Tension : 500 Volts • Intensité : 20 A

Matières

Vis : Acier • Contact : Laiton • Matière : PBT UL 94 VO

Autres caractéristiques

Marquage sur demande • Montage cosses sur demande • Couvercle de protection

TRELEC MFOM

TRELEC - 6 Rue Emile Foisy - 28200 Châteaudun - Tél. : 02.37.45.19.25 - Fax : 02.37.45.71.97 - Code OTAN / NATO code F1595